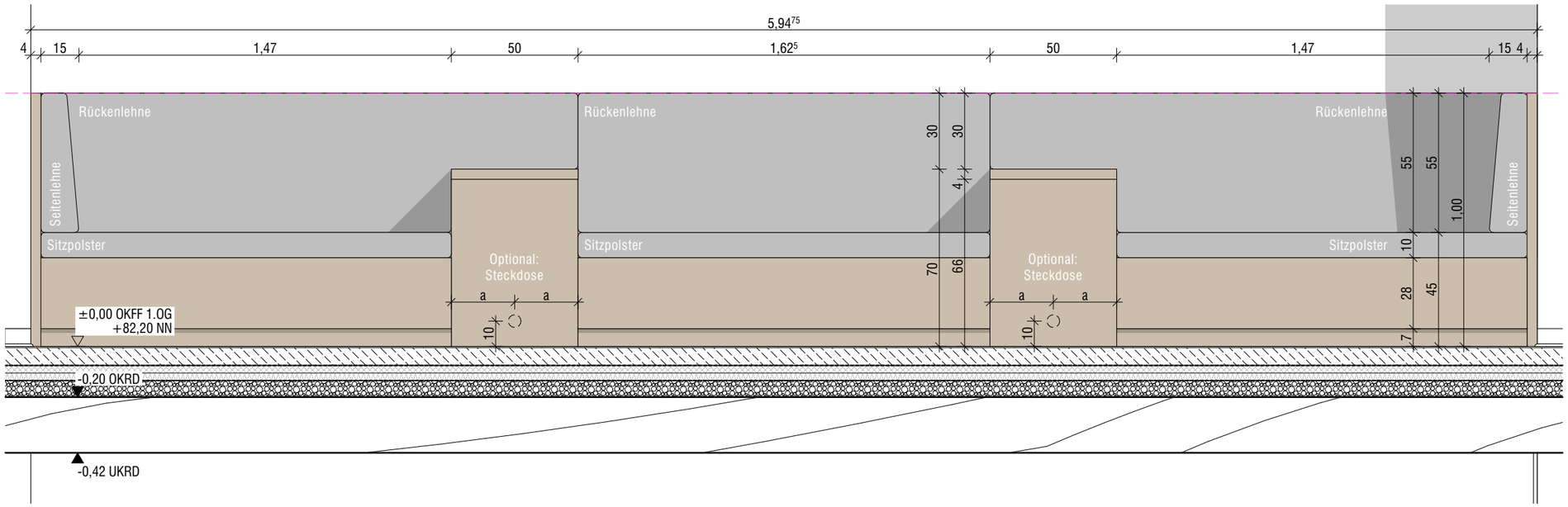

Ansicht
M: 1-20

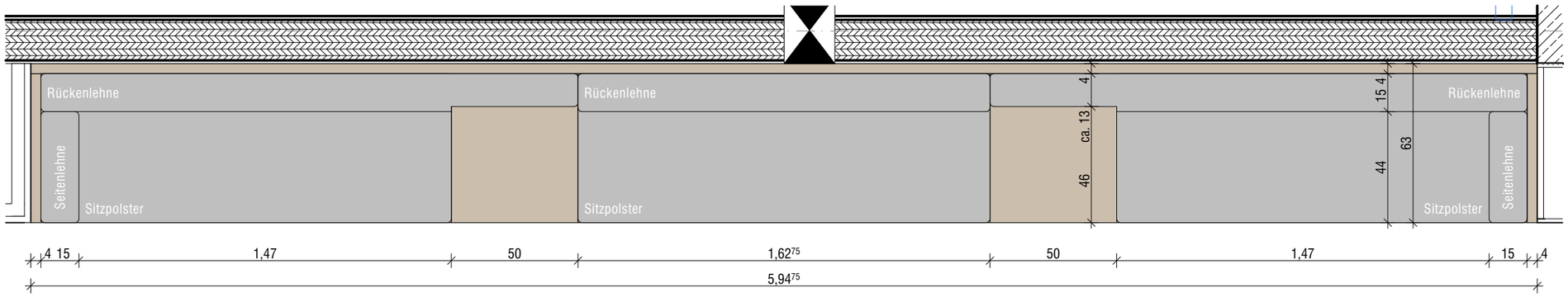

Grundriss
M: 1-20

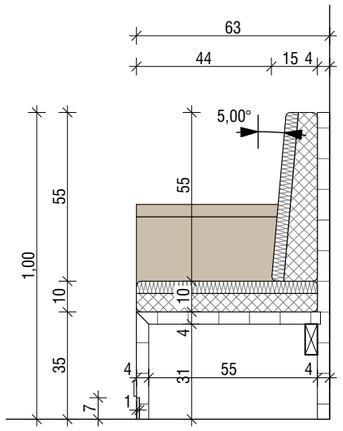

Schnitt Lehne
M: 1-20

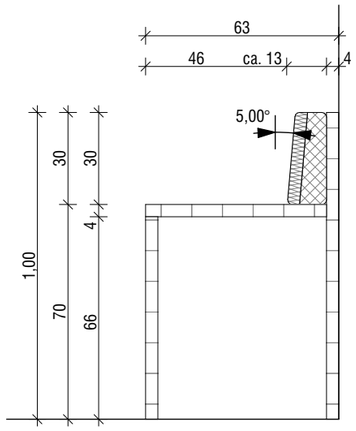

Schnitt Ablagetisch
M: 1-20

Alle Kanten der Holzbauteile sind gerundet auszuführen:
r = ≥2 mm

ALLE MAßE SIND AM BAU ZU PRÜFEN. ABWEICHUNGEN SIND ANZUZEIGEN!

Planname	Sitzbank L = 5,95m (EG + OG) 1370 Baukonstruktive Einbauten	
Bauvorhaben	Erweiterungsneubau Gesamtschule Münster-West	
Bauort	Tilbecker Straße 26, 48169 Münster	
Bauherr	Stadt Münster, Amt für Immobilienmanagement Albersloher Weg 33 , 48155 Münster	
Projekt-Nr.: **24019**	Maßstab: **1:20**	Plannummer incl. Index: **5_0_1370-06-**
Gez.: MB/AV Blattgr.:	Erstellung/Freigabe: 02.09.2026	Status: VORABZUG

BIMcloud: FMGM - BIMcloud Basic für Archicad 28/24019_GSMW

Ausgabe ID: vom